B1) Spezifikation: Gewindebohrung
Specification: Threaded hole

ød	F	øD ±0.1	øS ±0.5
M20x1.5	1	21.0	28
M25x1.5		26.0	34
M32x1.5		33.0	41

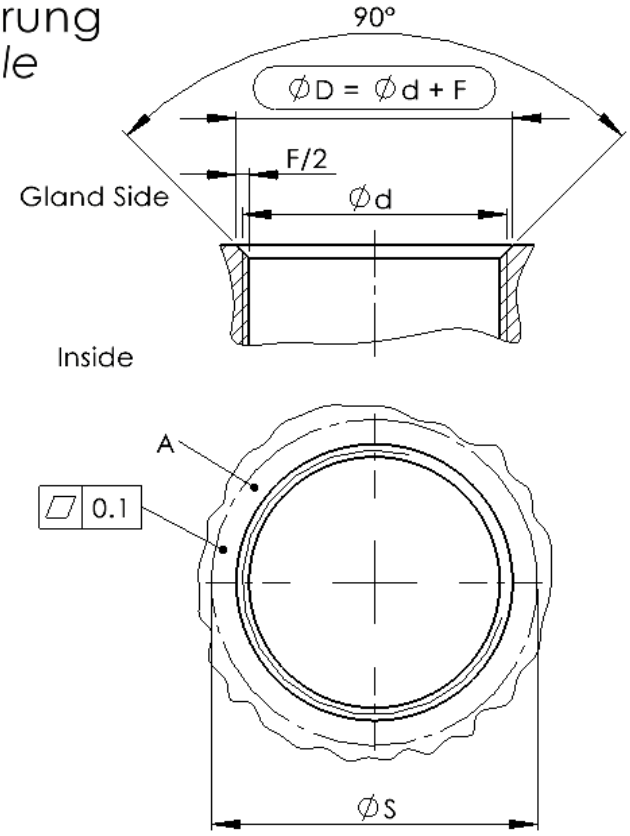

Material elektrisch leitend.

Gewindebohrung elektrisch leitend und frei von Verschmutzung und Lack.
Oberfläche "A" mit Vorteil elektrisch leitend und frei von Lack, Öle und Fett im Bereich von "S".
Oberfläche "A" und Gewinde ist eine Kontaktzone für die Schirmübergabe im Bereich von Durchmesser "S".
Oberfläche "A" Ra<1.6µm / Rz<10µm im Bereich der Dichtfläche "S".

Einsatz von Gewindesicherung Loctite 242 zulässig. Aufbringung auf Anschlussgewinde gemäss Spezifikation Technisches Datenblatt Loctite 242.

Material electrically conductive.

Threaded hole electrical conductive and free of dirt and laquer.
Surface "A" advantageously electrically conductive and free from laquer, oil and grease in the area of "S". Surface "A" and thread is a contact area for shielding in the area of diameter "S".
Surface "A" Ra<1.6µm / Rz<10µm on sealing surface "S".

Use of threadlocker Loctite 242 permitted. Application on connection thread according to specification technical data sheet Loctite 242.